Пример подключения дополнительного оборудования к устройству СИГНАЛ S-2613

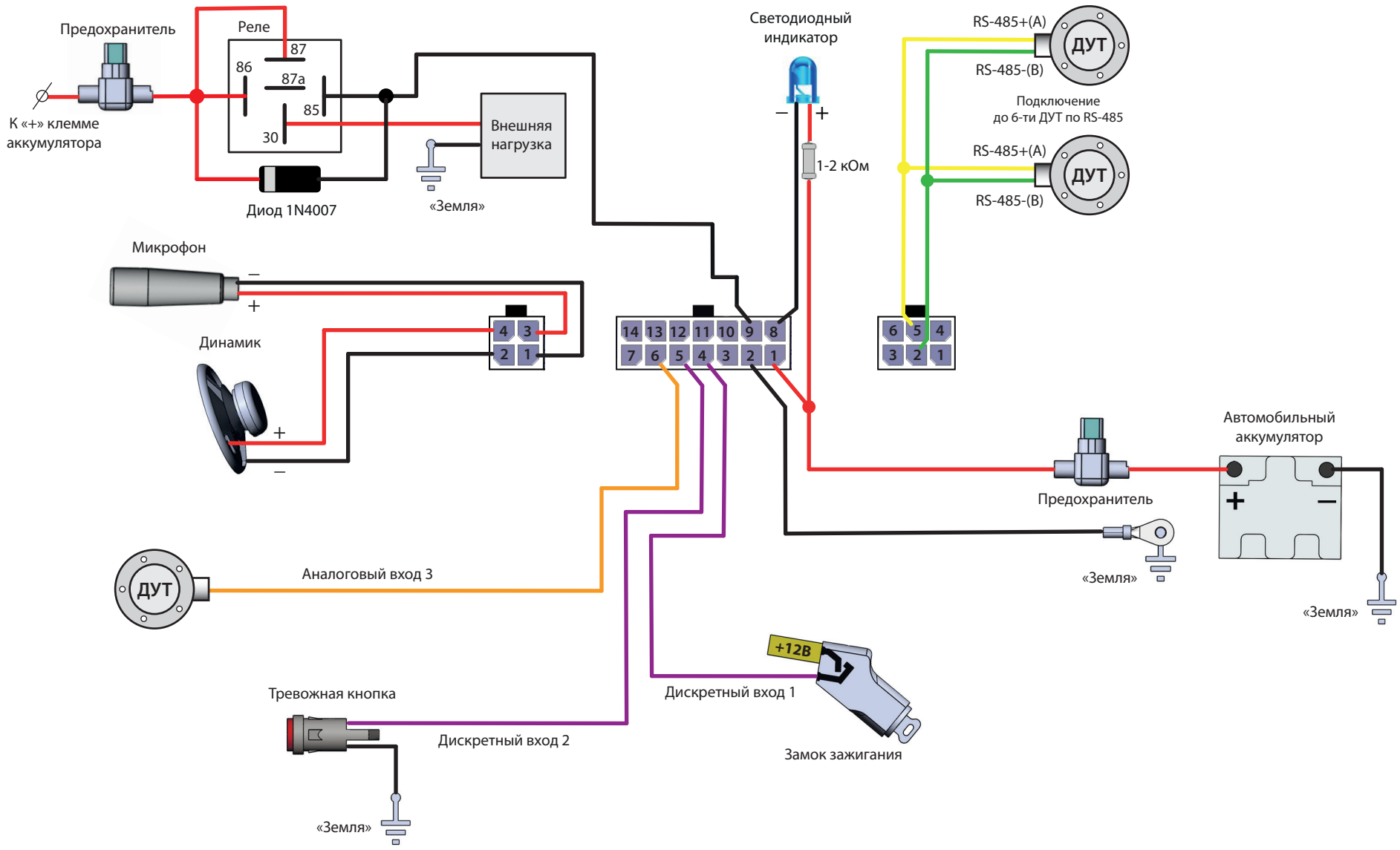

НАВТЕЛЕКОМ
системы телематики